標準仕様書　型式:MS2908
多連ベース取付型　絶縁2出力　パルス信号入力モジュール

概　要

MS2908 パルス信号入力モジュールは、流量計等からのパルス数信号を相互に絶縁された 2 チャンネルの DC アナログ出力信号に変換する製品です。

▽　保守性と高密度実装を兼ね備えた多連ベース取付
▽　入力―第 1 出力―第 2 出力―電源各間を絶縁
▽　電源ライン上にヒューズを標準装備

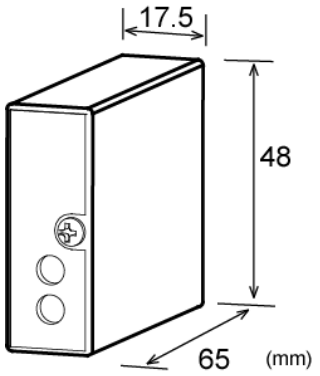

ご 発 注 形 式

型式番号
MS2908-1□□（□～□）-8□□ ①　└②┘　③

仕　様

電源部仕様

供給電源	24V DC±10%
電源感度	出力値の±0.1%以下(10%変動時)
電源ヒューズ	300mA ヒューズ
最大消費電流	50mA 以下

入力部仕様

① 入力信号（ご指定下さい）	■ 無電圧接点、オープンコレクタ……OP (検出電源 約 12V、3.3kΩ) ■ AC 電圧パルス(0.1～100Vp-p) ……AP(□□□) └A┘ A に入力電圧のp-p値をご指定下さい。 ■ DC 電圧パルス ……DP(□～□/□) └A┘　B (標準スレッシュ電圧:約 2.5V) A に入力電圧範囲をご指定下さい。 標準外のスレッシュ電圧をご希望の場合、B にその電圧値をご指定下さい。
②測定周波数範囲（ご指定下さい）	0～100Hz から 0～20kHz までの範囲内でご指定下さい。
入力抵抗	約 40kΩ(電圧パルス入力時)
入力許容電圧	DC 電圧入力型:30V DC max. 連続 AC 電圧入力型:100Vp-p AC (0V を基準に±50V) max. 連続
入力パルス幅	20μs以上

出力部仕様

③ 出力信号（ご指定下さい）	第 1 出力信号/第 2 出力信号……注文コード ■ 1～5V DC/1～5V DC …… V1 ■ 0～5V DC/0～5V DC …… V5 ■ 0～10V DC/0～10V DC …… V6 ■ 1～5V DC/4～20mA DC …… C1 ＊第 1、第 2 出力信号の選択は上記左右の組み合わせに限ります。
最大出力負荷	電圧出力:2mA 以下 電流出力:300Ω以下
ゼロ点調整範囲	スパンの約±2% (変換器前面トリマにより可変)
スパン調整範囲	スパンの約±2% (変換器前面トリマにより可変)

基準性能

変換精度	スパンの±0.1%以内(25℃±5℃にて)	
温度特性	10℃の変化に対してスパンの±0.2%以内	
応答速度	入力周波数	90%応答時間
	100Hz	約 0.8 秒
	200Hz	約 0.4 秒
	2kHz	約 0.04 秒
	20kHz	約 0.004 秒
信号絶縁	入力―第1出力―第2出力―電源各間絶縁	
絶縁抵抗	100MΩ以上(@500V DC) 入力―第1出力―第2出力―電源各間	
耐電圧	入力―[第1出力、第2出力、電源]間 :1500V AC　遮断電流 0.5mA 1 分間 第1出力―第2出力―電源各間 :500V AC　遮断電流 0.5mA 1 分間	
SWC 対策	ANSI/IEEE C37.90.1-1989 に準拠	
動作環境	温度:0～55℃ 湿度:5～90%RH(結露のないこと)	
保存温度	－10～60℃	

取付・形状

取付方法	専用ベース(RC2900)に取付
配線方法	専用ベース(RC2900)に配線
外形寸法	W17.5×H48×D65mm
質量	70g 以下

材質

本体ハウジング	ABS 樹脂(UL-94V-0)
基板	ガラスエポキシ(FR-4:UL-94V-0)
モールド	ウレタン樹脂

ブロック図・結線図

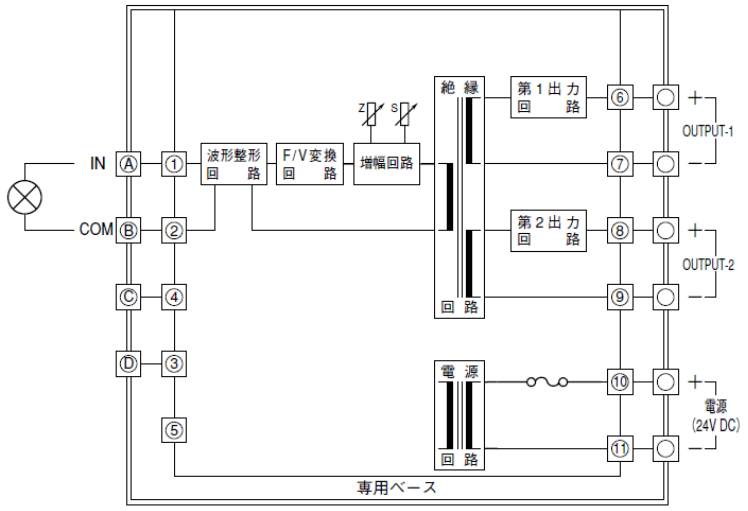

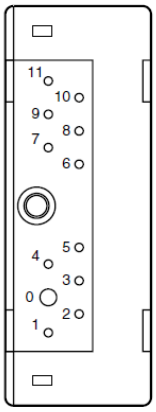

入出力ピン配置図