標準仕様書　型式:MS3916

MS3900

ベース取付型　絶縁2出力　一次遅れ変換モジュール

概　要

MS3916 一次遅れ変換モジュールは、DC 入力信号に対して時定数を変更して相互に絶縁された 2 チャンネルの DC 出力信号に変換する製品です。

▽　保守性と高密度実装を兼ね備えた多連ベース取付
▽　入力―第 1 出力―第 2 出力―電源各間を絶縁
▽　電源ライン上にヒューズを標準装備入力

ご 発 注 形 式

型式番号
MS3916-1□□（□～□）-8□□__ ①　②　③ ④

仕　様

電源部仕様

供給電源	24V DC±10%
電源感度	出力値の±0.1%以下(電源電圧 10%変動時)
電源ヒューズ	160mA ヒューズ
最大消費電流	45mA 以下　@DC24V

入力部仕様

① 入力信号 (ご指定下さい)	■ 1～5V DC……V1 ■ 0～1V DC……V4 ■ 0～5V DC……V5 ■ 0～10V DC……V6 ■ ±5V DC……W5 ■ ±10V DC……W6 ■上記以外の DC 電圧信号……X2(□～□) スパン 200mV～100V、スパン±200mV～±100V の DC 電圧信号を( )内にご指定ください。 ■ 4～20mA DC……C1 ■ 1～5mA DC……C4 ■ 10～50mA DC……C5 ■上記以外の DC 電流信号……CY(□～□) スパン 0～100μA から 0～100mA、スパン±100μA～±100mA の DC 電流信号を( )内にご指定ください。
入力抵抗	電圧入力型:1MΩ以上(停電時1MΩ以上) 電流入力型:250Ω　(4～20mA:標準)
入力許容電圧	電圧入力型:30V DC max. 連続 (スパン 10V 以下:標準) 電流入力型:40mA DC max. 連続 (4～20mA:標準)
②一次遅れ時定数 (ご指定下さい)	一次遅れ時定数の最小値、最大値を 0.2～20 秒の範囲内にてご指定下さい。
時定数設定トリマ	270°　回転
時定数指定設定精度	MIN 値:ご指定値の-30～0%以内 MAX 値:ご指定値の 0～+30%以内

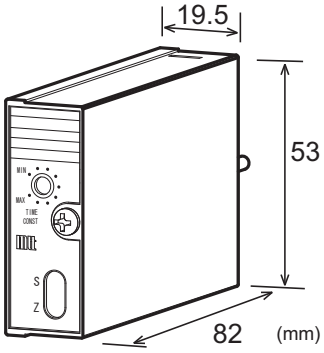

出力部仕様

③ 出力信号 (ご指定下さい)	第 1 出力信号/第 2 出力信号……注文コード ■ 1～5V DC/1～5V DC……V1 ■ 0～5V DC/0～5V DC……V5 ■ 0～10V DC/0～10V DC……V6 ■ 1～5V DC/4～20mA DC……C1 ＊第 1、第 2 出力信号の選択は上記左右の組み合わせに限ります。
最大出力負荷	電圧出力:2mA 以下 電流出力:300Ω以下
ゼロ点調整範囲	スパンの約±2% (変換器前面トリマにより可変)
スパン調整範囲	スパンの約±2% (変換器前面トリマにより可変)

附加仕様

④ オプション	■ ポリウレタン系コーティング……/H

基準性能

変換精度	スパンの±0.1%以内(25℃±5℃にて)
温度特性	10℃の変化に対してスパンの±0.2%以内
CMRR	100dB 以上(500V AC、50/60Hz)
信号絶縁	入力―第1出力―第2出力―電源各間 絶縁
絶縁抵抗	100MΩ以上(@500V DC) 入力―第1出力―第2出力―電源各間
耐電圧	入力―[第1出力、第2出力、電源]間 :1500V AC　遮断電流 0.5mA 1 分間 第1出力―第2出力―電源各間 :500V AC　遮断電流 0.5mA 1 分間
SWC 対策	ANSI/IEEE C37.90.1-1989 に準拠
動作環境	温度:0～55℃ 湿度:5～90%RH(結露のないこと)
保存温度	－10～60℃

取付・形状

取付方法	専用ベース(RC3900A-□□AI、RC3900-□□AI)に取付
配線方法	専用ベース(RC3900A-□□AI、RC3900-□□AI)に配線
外形寸法	W19.5×H53×D82mm
質量	80g 以下

材質

本体ハウジング	ABS 樹脂
基　　板	ガラスエポキシ(FR-4:UL-94V-0)

端 子 配 列

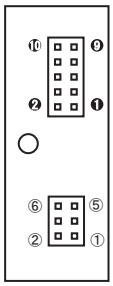

端子	信　　号	端子	信　　号
①	＋ INPUT	❶	＋ OUTPUT 1
②	－ INPUT	❷	－ OUTPUT 1
③	N.C.	❸	＋ OUTPUT 2
④	N.C.	❹	－ OUTPUT 2
⑤	N.C.	❻	＋ POWER DC24V
⑥	N.C.	❻	－
		❼	N.C.
		❽	N.C.
		❾	F.G.
		❿	N.C.

出 荷 時 設 定

1 次遅れ時定数をご指定いただいた場合、その設定値にて調整して出荷いたします。
※1 次遅れ時定数設定範囲内に限ります。
ご指定方法は、下記例)の通りにご指定ください。
例)ご指定値が 10 秒
1 次遅れ時定数設定値: 10s(63%)
ご指定がない場合、min.値に設定して出荷いたします。
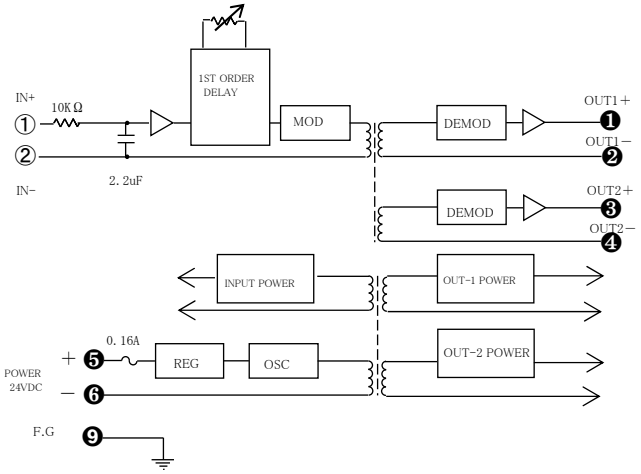
ブロック図