標準仕様書　型式:MA020　　MA シリーズ
ベース取付型　絶縁1出力　CT変換モジュール

概　要

MA020CT変換モジュールは、CTからの交流電流信号を実効値演算し相互に絶縁された 1 チャンネルの DC 出力信号に変換する製品です。

▽保守性と高密度実装を兼ね備えた多連ベース取付
▽入力ー[出力、電源]間を絶縁
▽電源ライン上にヒューズを標準装備

型 式 コ ー ド

MA020－□□

型式

入力信号(交流電流信号)
1： 0 ～1A AC　50/60Hz
5： 0 ～5A AC　50/60Hz

出力信号
6： 1 ～5V DC

オプション
未記入：な し

ご 発 注 時 指 定 事 項

・型式コード
(例)MA020-56

仕 様

●電 源 部

供給電源	24V DC＋10%、-15%
電源感度	出力値の±0.1%以下
過電流保護	300mA ヒューズ
最大消費電流	35mA 以下

●入 力 部

入力抵抗	AC5A 入力　2mΩ(シャント抵抗) AC1A 入力 10mΩ(シャント抵抗)
入力許容電流	連続　定格入力値の 120% 瞬時　定格入力値の 10 倍(3 秒間)
クレストファクタ	3以下

●出 力 部

最大出力負荷	5V 出力時: 5kΩ以上 10V 出力時:10kΩ以上
ゼロ点調整範囲	スパンの約±2.5% (変換器前面トリマにより可変)
スパン調整範囲	スパンの約±2.5% (変換器前面トリマにより可変)

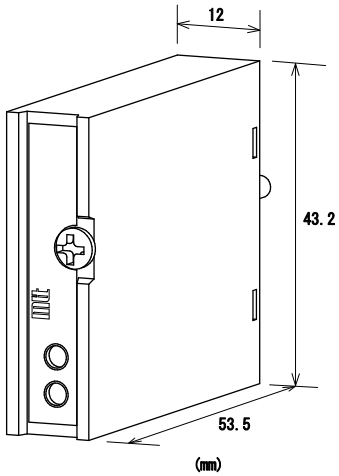

●基 準 性 能

変換精度	入力 10%以上にてスパンの±0.25%以内 (25℃±5℃にて)
温度特性	10℃の変化に対してスパンの±0.2%以内
応答速度	400ms 以下(0～90%)@100%ｽﾃｯﾌﾟ入力
CMRR	100dB 以上(500V AC,50/60Hz)
信号絶縁	入力ー[出力、電源]間 絶縁
絶縁抵抗	100MΩ以上(@500V DC) 入力ー[出力、電源]間
耐電圧	入力ー[出力、電源]間 :1500V AC　遮断電流 0.5mA　1 分間
動作環境	温度:-5～55℃ 湿度:5～90%RH(結露のないこと)
保存温度	-10～60℃

●取 付 ・ 形 状

取付方法	専用ベースに取付
配線方法	専用ベースに配線
外形寸法	W43.2×H60.0×D12.0mm (取付ネジ含む)
質量	約 20g 以下

●材　質

本体ハウジング	ABS 樹脂(UL-94V-0)
基　　板	ガラスエポキシ(FR-4:UL-94V-0)
防　湿　処　理	ヒューミシールコーティング :HumiSeal 1A27NS(ポリウレタン樹脂)

端子配列、信号割付

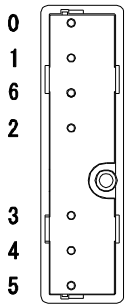

Pin NO.	Signal Name
0	L INPUT
1	N.C.
2	N.C.
3	POWER +24V
4	OUTPUT +
5	OUTPUT COM
6	N INPUT
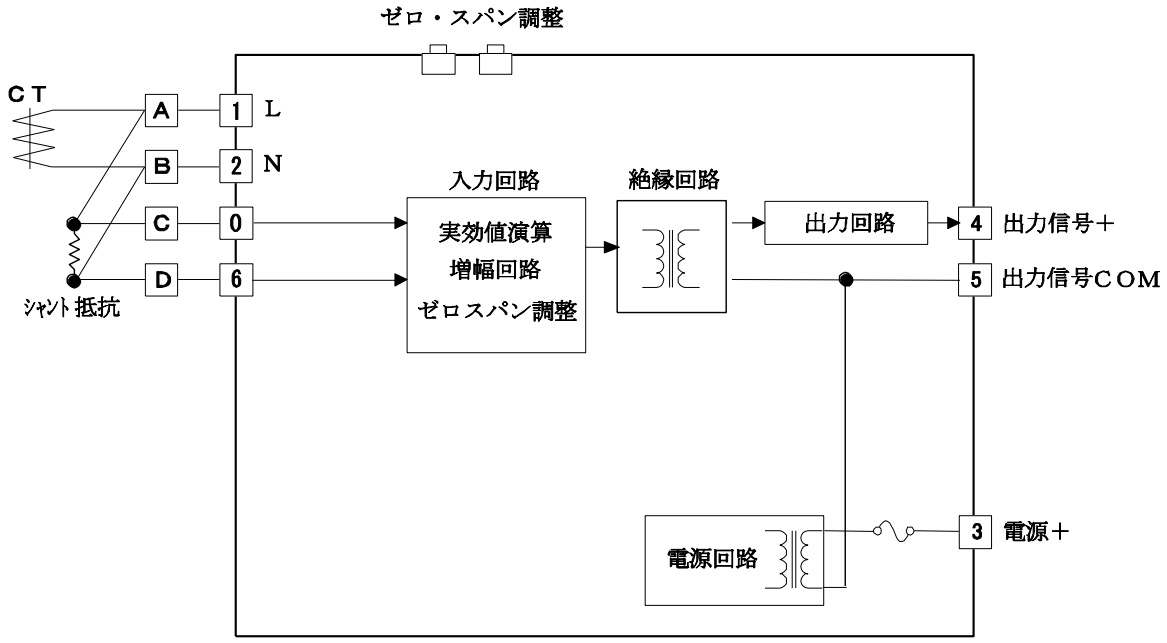
ブロック図